透水シート PK-200

関西ポラコン株式会社
詳しい内容は弊社事業所にお問い合わせ下さい。(P.192参照)

●透水シート(PK-200)の特徴

透水シートは雨水の浸透量・貯留量の確保と、浸透地盤の土粒子が砕石層に流入することによる目詰まりを防止し、同様に地盤の陥没防止の為に用います。

弊社で扱っている透水シート(PK-200)は、公益社団法人 雨水貯留浸透技術協会が推奨する数値を上回る性能を備えた商品です。引張強度は360N以上(JIS L1096に準ずる)、透水係数は1.0×10^{-1}cm/sec以上(JIS A 1218に準ずる)、厚さは3mm(JIS L 1096に準ずる)、材質はポリエステル繊維不織布です。

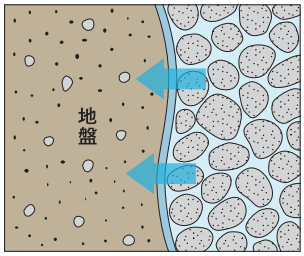

公益社団法人　雨水貯留浸透技術協会　推奨値
・引張強度:294N以上
・透水係数:1.0×10^{-3}～1.0^{-4}m/sec以上
・厚　　さ:0.1～0.2mm以上
・材　　質:ポリエステル製、ポリプロピレン製

●施工例

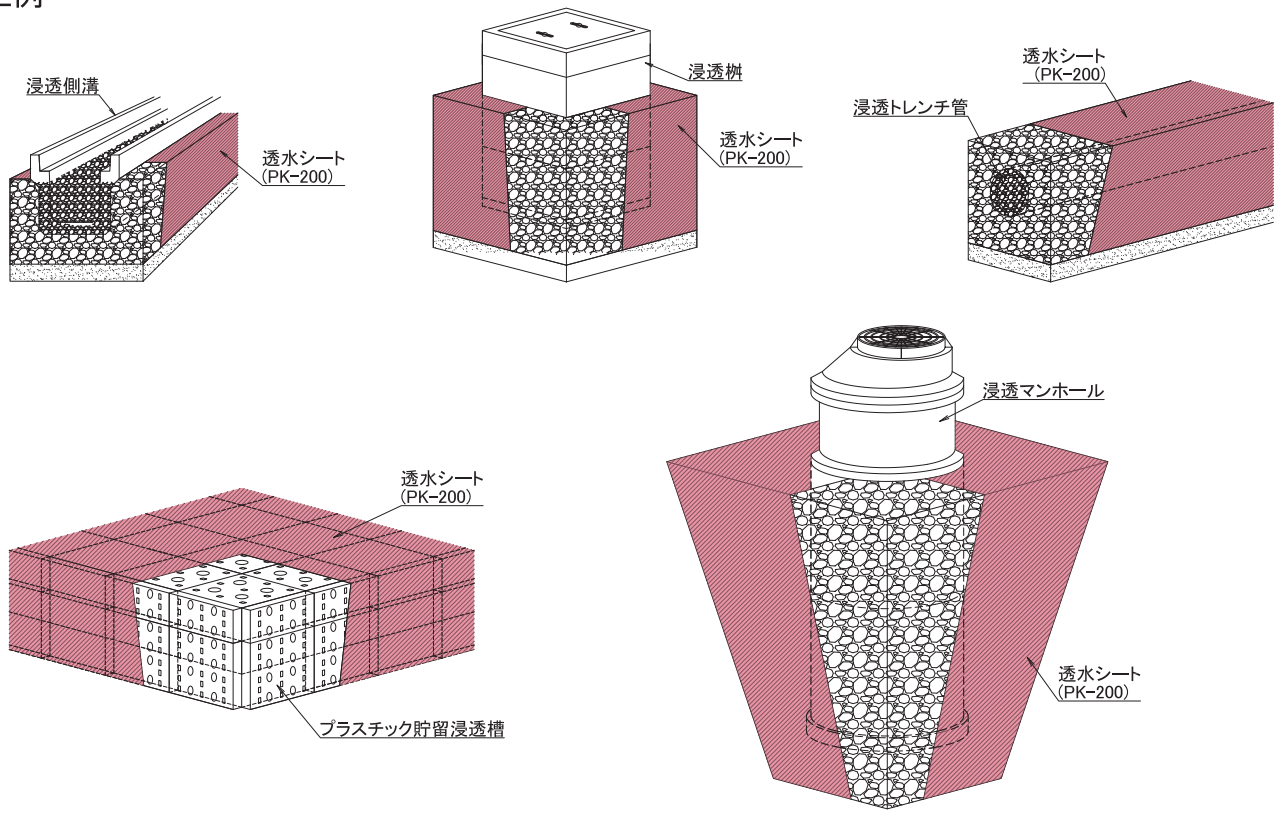

寸法表

呼び名	長さ	幅	厚さ
PK-200-501	50m	1m	3mm
PK-200-252	25m	2m	3mm
PK-200-251	25m	1m	3mm

規格表

材質	重量	伸び率	引張強度	透水係数
ポリエステル	200g/㎡	タテ:80% ヨコ:80%	たて方向: 300N/5cm以上 よこ方向: 300N/5cm以上	1.0×10^{-1}cm/sec以上

管口フィルター

関西ポラコン株式会社
詳しい内容は弊社事業所にお問い合わせ下さい。(P.192参照)

●共通の特徴

1. 管口フィルターは、浸透トレンチ管や流入管に取付ける事で、浸透施設へのごみ・土砂の流入を防止できます。
2. 弊社で取り扱っている管口フィルターは、錆びにくいステンレス製です。

スクリーンMU型

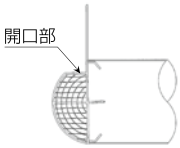

スクリーン脚付型

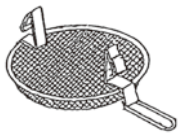

●スクリーンMU型の特徴

落ち葉やタバコの吸い殻によってフィルター下部が閉塞しても、上面開口部から雨水流入が可能で、管口に直接装着できます。

名称	スクリーンMU型
材質	ステンレスゴム
サイズ	φ100用
	φ150用
	φ200用

※ポラコンパイプ、VU·VP管に適合

●スクリーン脚付型の特徴

滑りとめゴム付の脚により、外れ難く、管口に直接装着が可能です。また、サイズのバリエーションが豊富です。

名称	スクリーン脚付型
材質	ステンレス
サイズ	φ100用
	φ125用
	φ150用
	φ200用
	φ250用
	φ300用
	φ350用
	φ400用

※ポラコンパイプ、VU·VP管に適合

●施工例

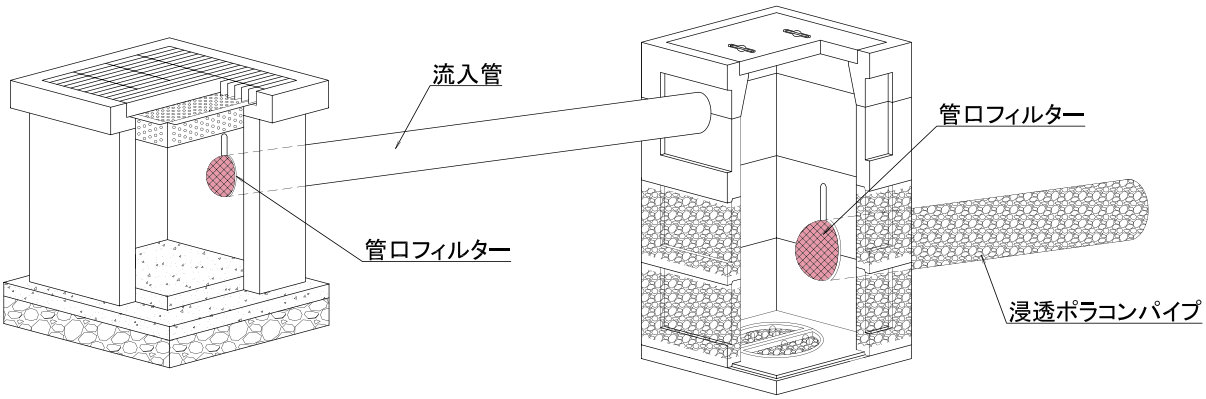

EL底塊フィルター

関西ポラコン株式会社
詳しい内容は弊社事業所にお問い合わせ下さい。(P.192参照)

●EL底塊フィルター

EL-210(参考質量3kg)
※RBX-400T対応

〔平面図〕

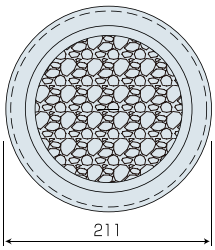

〔側面図〕

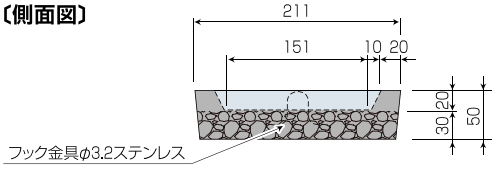

EL-390
(参考質量14kg/組:2個1組)
※RBX-450T、500T、600T対応

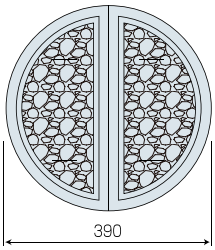

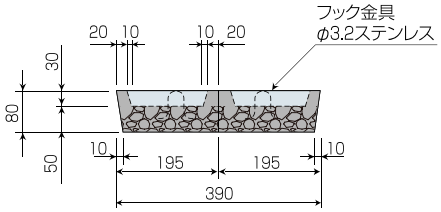

●スペーサー

・コンクリート製品の高さを調節するために用います。

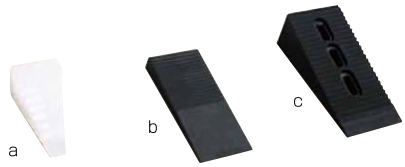

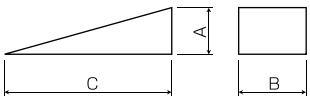

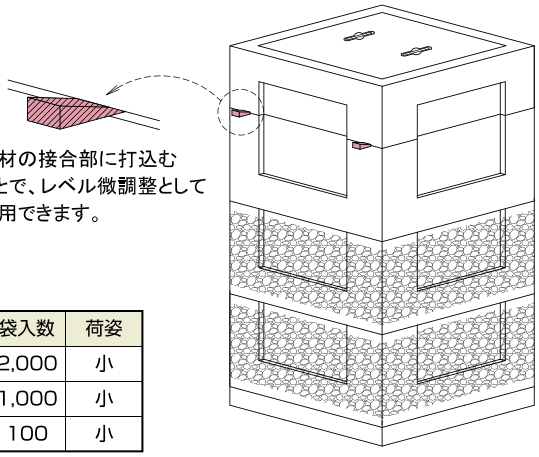

部材の接合部に打込むことで、レベル微調整として使用できます。

商品番号	商品名	形状	A	B	C	箱入数	袋入数	荷姿
10618	クサビ小15-14-30	a	15	14	30	8,000(2,000個×4袋)	2,000	小
12606	クサビ6-20-45	b	6	20	45	6,000(1,000個×6袋)	1,000	小
12607	クサビ15-25-50	c	15	25	50	2,000(100個×20袋)	100	小

桝用上部フィルター

関西ポラコン株式会社
詳しい内容は弊社事業所にお問い合わせ下さい。(P.192参照)

特　　徴

蓋の下に設置するフィルターで、蓋から浸透桝への落ち葉やタバコの吸い殻といったゴミの流入防止を目的に設置します。ステンレス製とZAM製があります。
(ZAM材とは亜鉛･アルミニウム(6%)･マグネシウム(3%)のメッキ層を持つ高耐食溶解メッキ鋼板です。)

製　品　図 単位mm

製品の形状･寸法は改良のため予告なく変更する場合がございますのでご了承願います。

●EMBX-300～600用 A型パンチングバスケット(ステンレス製)

〔平面図〕　〔側面図〕

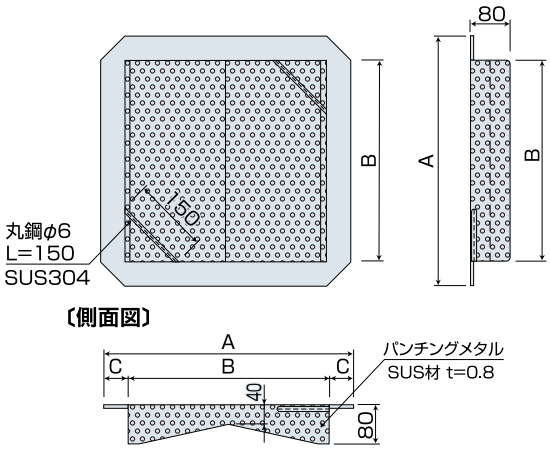

	呼び名	寸　法(mm)		
		A	B	C
EMBX	300用	325	265	30
	400用	460	360	50
	450用	510	410	50
	500用	560	460	50
	600用	660	560	50
EMBX2	400E用	370	310	36
	450E用	420	348	36
	500E用	470	398	36
	600E用	610	538	36

●EMBX-300～600用 パンチングバスケット(ステンレス製･ZAM製)

〔平面図〕　〔側面図〕

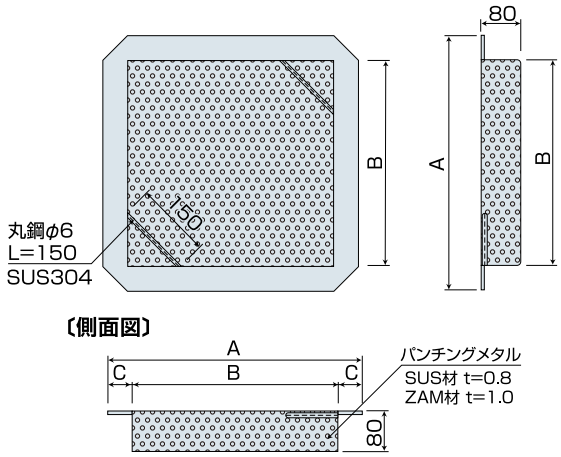

	呼び名	寸　法(mm)		
		A	B	C
EMBX	300用	325	265	30
	400用	460	360	50
	450用	510	410	50
	500用	560	460	50
	600用	660	560	50
EMBX2	400E用	370	310	36
	450E用	420	348	36
	500E用	470	398	36
	600E用	610	538	36

●EMBX-300～600用 パンチングプレート(ステンレス製･ZAM製)

〔平面図〕　〔側面図〕

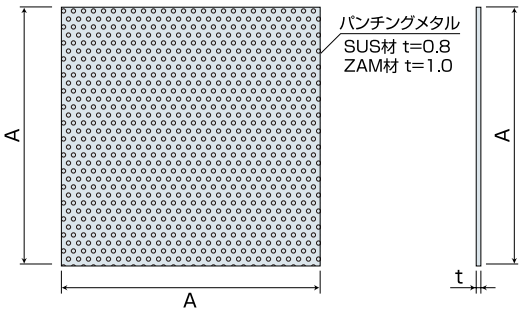

呼び名	寸　法(mm)
	A
300用	324
400用	460
450用	510
500用	560
600用	660

桝用上部フィルター

関西ポラコン株式会社
詳しい内容は弊社事業所にお問い合わせ下さい。(P.192参照)

製　品　図 単位mm

製品の形状･寸法は改良のため予告なく変更する場合がございますのでご了承願います。

●EMBX-300～600用 エキスパンドメタルグレーチング

〔平面図〕　〔側面図〕

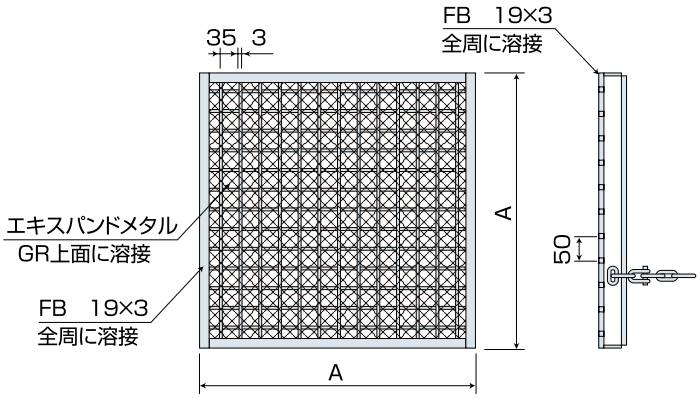

呼び名	寸法(mm)
	A
300用	335
400用	478
450用	518
500用	568
600用	668

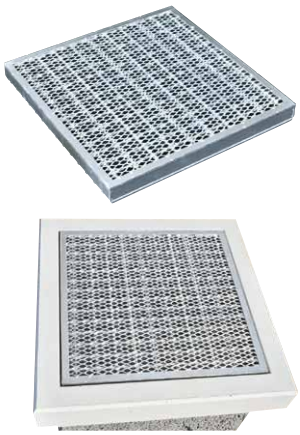

●EMBX-3050用 A型パンチングバスケット(ステンレス製)

〔平面図〕　〔側面図〕

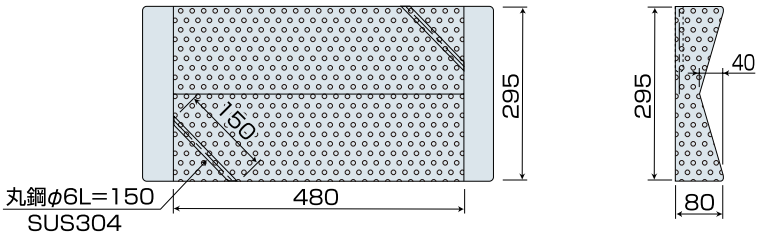

〔側面図〕

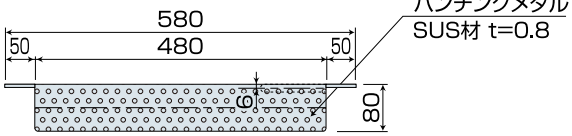

●EMBX-3050用 A型パンチングバスケット(ステンレス製･ZAM製)

〔平面図〕　〔側面図〕

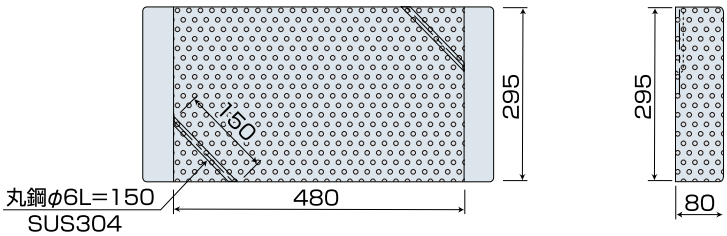

〔断面図〕

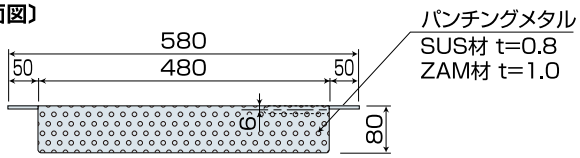

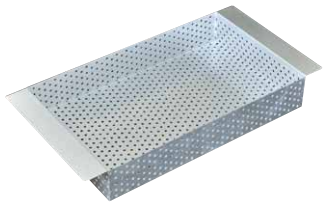

桝用上部フィルター・側溝用上部フィルター

関西ポラコン株式会社

詳しい内容は弊社事業所にお問い合わせ下さい。(P.192参照)

製　品　図 単位mm

製品の形状･寸法は改良のため予告なく変更する場合がございますのでご了承願います。

●EMBX-5080用 A型パンチングバスケット(ステンレス製)

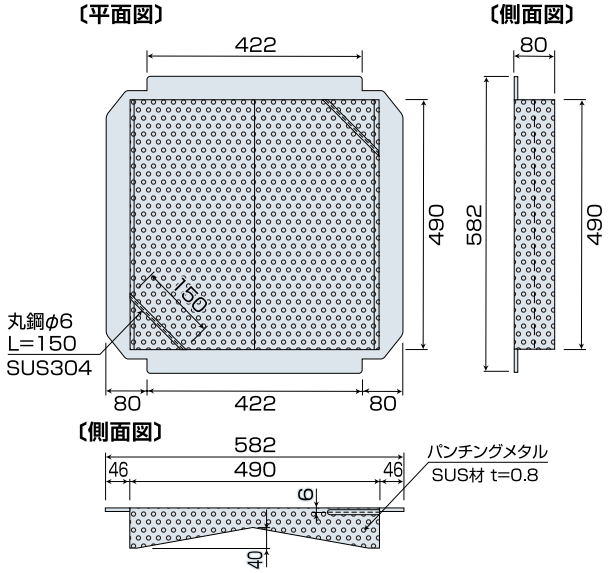

●EMBX-5080用 パンチングバスケット(ステンレス製･ZAM製)

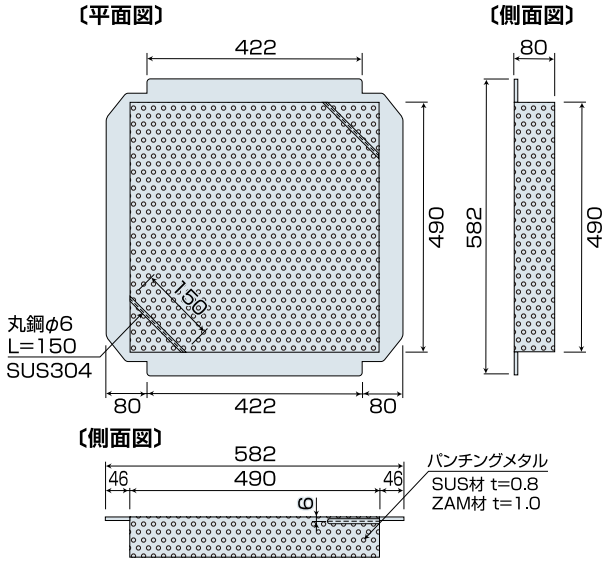

側溝用上部フィルター

●SPU用 パンチングバスケット(ステンレス製･ZAM製)

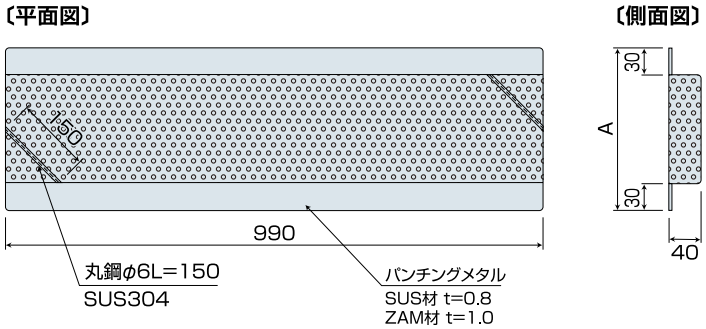

呼び名	寸　法(mm)
	A
SPU 250用	250
SPU 300用	300

側溝用上部フィルター・ゴミ流入予防グレーチング

関西ポラコン株式会社
詳しい内容は弊社事業所にお問い合わせ下さい。(P.192参照)

製　品　図 単位mm

製品の形状･寸法は改良のため予告なく変更する場合がございますのでご了承願います。

●SPU用 エキスパンドメタルグレーチング

〔平面図〕　〔側面図〕

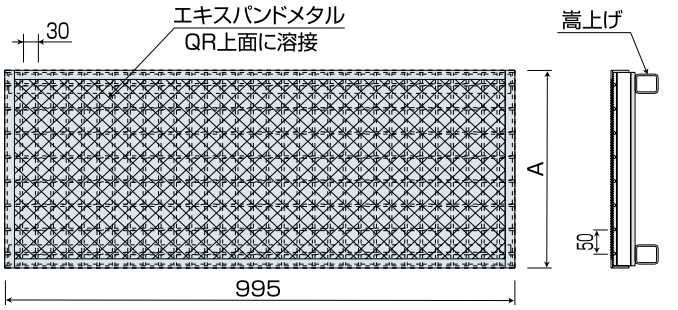

呼び名	寸　法(mm)
	A
SPU 250用	360
SPU 300用	410

●SPU用 パンチングプレート(ステンレス製･ZAM製)

〔平面図〕　〔側面図〕

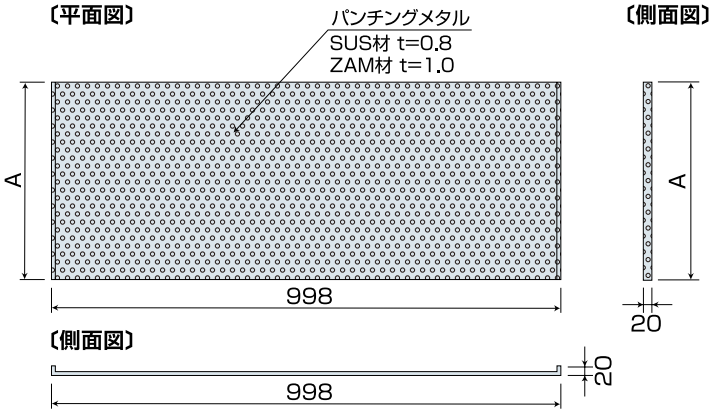

呼び名	寸　法(mm)
	A
SPU 250用	355
SPU 300用	405

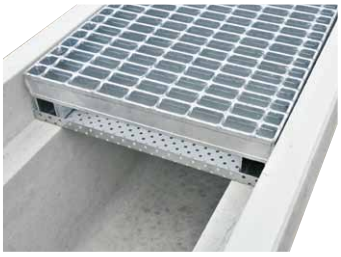

●上蓋式U字側溝用 縞鋼板蓋

〔平面図〕　〔側面図〕

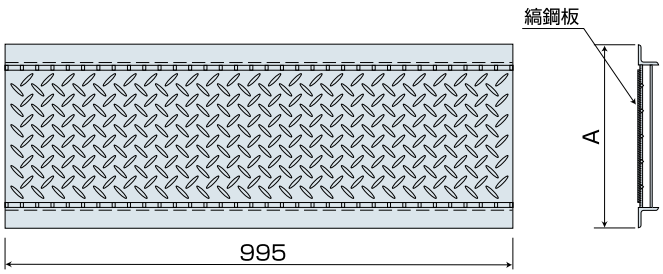

呼び名	寸　法(mm)
	A
150用	210
180用	240
240用	300
300用	360
360用	420

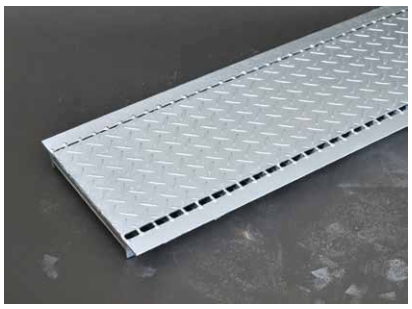

塩化ビニル管

関西ポラコン株式会社
詳しい内容は弊社事業所にお問い合わせ下さい。(P.192参照)

●一般パイプ

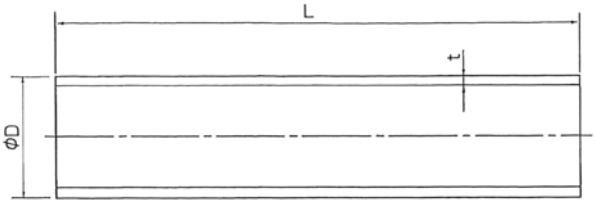

●VP 品番1001

単位:mm

呼び径	外径D 基準寸法	外径D 最大・最小外径の許容量	外径D 平均外径の許容差	厚さt 最小寸法	厚さt 許容差	近似内径(参考)	長さ L±10	参考質量 1mあたりの質量(kg/m)	参考質量 1本あたりの質量(kg/本)	規格
40	48	±0.3	±0.2	3.6	+0.8	40	4000	0.791	3.2	JIS K 6741
50	60	±0.4	±0.2	4.1	+0.8	51	4000	1.122	4.5	
65	76	±0.5	±0.3	4.1	+0.8	67	4000	1.445	5.8	
75	89	±0.5	±0.3	5.5	+0.8	77	4000	2.202	8.8	
100	114	±0.6	±0.4	6.6	+1.0	100	4000	3.409	13.6	
125	140	±0.8	±0.5	7.0	+1.0	125	4000	4.464	17.9	
150	165	±1.0	±0.5	8.9	+1.4	146	4000	6.701	26.8	
200	216	±1.3	±0.7	10.3	+1.4	194	4000	10.129	40.5	
250	267	±1.6	±0.9	12.7	+1.8	240	4000	15.481	61.9	
300	318	±1.9	±1.0	15.1	+2.2	286	4000	21.962	87.8	

備考　呼び径30については、P1-2の水道用VPパイプをお使いください。

●VU 品番1005

単位:mm

呼び径	外径D 基準寸法	外径D 平均外径の許容差	厚さt 最小寸法	厚さt 許容差	近似内径(参考)	長さ L±10	参考質量 1mあたりの質量(kg/m)	参考質量 1本あたりの質量(kg/本)	規格
40	48	±0.2	1.8	+0.4	44	4000	0.413	1.7	JIS K 6741
50	60	±0.2	1.8	+0.4	56	4000	0.521	2.1	
65	76	±0.3	2.2	+0.6	71	4000	0.825	3.3	
75	89	±0.3	2.7	+0.6	83	4000	1.159	4.6	
100	114	±0.4	3.1	+0.8	107	4000	1.737	6.9	
125	140	±0.5	4.1	+0.8	131	4000	2.739	11.0	
150	165	±0.5	5.1	+0.8	154	4000	3.941	15.8	
200	216	±0.7	6.5	+1.0	202	4000	6.572	26.3	
250	267	±0.9	7.8	+1.2	250	4000	9.758	39.0	
300	318	±1.0	9.2	+1.4	298	4000	13.701	54.8	
350	370	±1.2	10.5	+1.4	348	4000	18.051	72.2	
400	420	±1.3	11.8	+1.6	395	4000	23.059	92.2	
450	470	±1.5	13.2	+1.8	442	4000	28.875	115.5	
500	520	±1.6	14.6	+2.0	489	4000	35.346	141.4	
600	630	±3.2	17.8	+2.8	592	4000	52.679	210.7	

●下水道用接着受口片受け直管　品番1505

(略号ST)

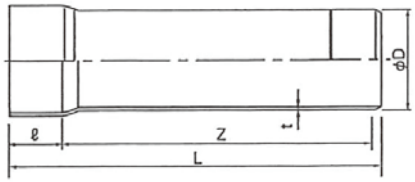

VU管のソケット付タイプ

単位:mm

呼び径	D	t	ℓ	Z	L	参考質量(kg/本)	規格
100	114	3.1	50	4000	4057	7.1	JSWAS K-1
125	140	4.1	65	4000	4073	11.2	
150	165	5.1	80	4000	4090	16.2	
200	216	6.5	115	4000	4128	27.3	
250	267	7.8	140	4000	4156	40.8	
300	318	9.2	165	4000	4184	57.6	
350	370	10.5	200	4000	4221	76.7	
400	420	11.8	220	4000	4241	98.4	
450	470	13.2	250	4000	4276	124.2	
500	520	14.6	280	4000	4309	153.3	
600	630	17.8	330	4000	4366	231.5	

塩化ビニル管

関西ポラコン株式会社
詳しい内容は弊社事業所にお問い合わせ下さい。(P.192参照)

●接着受口(TS)パイプ　品番1301

(略号SVP)

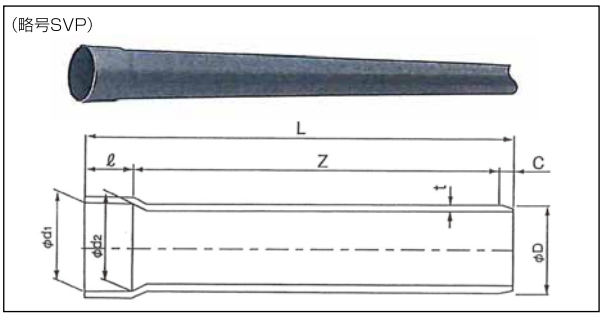

VP管のソケット付タイプ　単位:mm

呼び径	D	t	z	L (参考)	d1	d2	ℓ	C	参考質量 (kg/本)	規格
50	60	4.1	4000±15	4063	60.8	59.1	63	0	4.6	メーカー規格
65	76	4.1	4000±15	4061	76.6	75.3	61	0	5.9	
75	89	5.5	4000±15	4069	89.6	88.3	64	5	9.0	JIS K 6741
100	114	6.6	4000±15	4089	114.7	113.2	84	5	14.0	
125	140	7.0	4000±15	4109	140.9	139.1	104	5	18.4	
150	165	8.9	4000±15	4137	166.0	163.9	132	5	27.8	
200	216	10.3	4000±15	4210	217.9	213.9	200	10	42.9	
250	267	12.7	4000±15	4260	269.3	264.3	250	10	66.3	
300	318	15.1	4000±15	4310	320.7	314.7	300	10	95.2	

●暗渠排水用有孔管

(略号SVP)

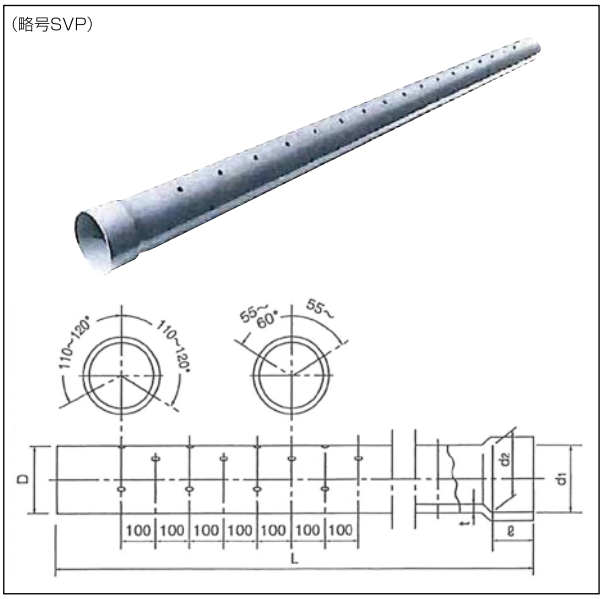

●VU 品番3305　単位:mm

呼び径	D	t	L	d1	d2	ℓ	孔径	孔数(最小)	規格
★40	48	1.8	3965	48.5	47.6	55	7	87	メーカー規格
50	60	1.8	3965	60.2	59.2	40	7	87	AS13
★65	76	2.2	3965	76.3	75.1	40	7	87	
75	89	2.7	3965	89.3	88.0	40	12	87	
100	114	3.1	3965	114.4	112.8	50	12	87	
125	140	4.1	3965	140.5	138.7	60	12	87	
150	165	5.1	3965	165.5	163.4	75	20	87	
200	216	6.5	3965	216.7	214.0	100	20	87	
250	267	7.8	3965	267.9	264.8	125	20	87	
300	318	9.2	3965	319.0	315.5	150	20	87	
★350	370	10.5	3965	371.2	368.0	175	20	87	
★400	420	11.8	3965	421.3	417.6	200	20	87	
★450	470	13.2	3965	471.5	467.2	225	20	85	
★500	520	14.6	3965	521.6	517.3	250	20	85	

●VP 品番3301　単位:mm

呼び径	D	t	L	d1	d2	ℓ	孔径	孔数(最小)	規格
★40	48	3.6	3965	48.5	47.6	55	7	87	メーカー規格
50	60	4.1	3965	60.2	59.2	40	7	87	AS13
★65	76	4.1	3965	76.3	75.1	40	7	87	
75	89	5.5	3965	89.3	88.0	40	12	87	
★100	114	6.6	3965	114.4	112.8	50	12	87	
125	140	7.0	3965	140.5	138.7	60	12	87	
150	165	8.9	3965	165.5	163.4	75	20	87	
200	216	10.3	3965	216.7	214.0	100	20	87	
★250	267	12.7	3965	267.9	264.8	125	20	87	
★300	318	15.1	3965	319.0	315.5	150	20	87	

備考　★印は受注生産品です。

溝蓋キャップ S型・V型

関西ポラコン株式会社
詳しい内容は弊社事業所にお問い合わせ下さい。(P.192参照)

安全性と景観性を兼ね備えた側溝蓋用キャップ

住宅・店舗・工場などの側溝蓋の取手穴を塞ぎ、物の落下や事故を未然に防ぐことができます。
ラインナップの中から、周囲の環境に合わせたものをご選定ください。

こんなことを防止できます

●通行時の事故防止
杖、自転車、車イスのタイヤ、ハイヒールの踵などの落ち込みによる転倒事故を防ぎます。

●物の落下防止
カギ・小銭などの落下防止や、砂利・小石・小さなゴミなどの落下を防ぎます。

品名	品名			取付穴幅(mm)	重量(g)	梱包数
	クリップ	キャップ部	蓋色			
溝蓋キャップ	S型 ワンタッチ取付	樹脂製	グレー	22～45	120	50
		鉄製	メッキ		165	
		アルミ製	素材色		105	
	V型 ロック機能付	樹脂製	グレー	30～55	145	
		鉄製	メッキ		195	
		アルミ製	素材色		195	

■ 設置方法

S型(ワンタッチ取付)

少しだけ傾け、クリップ部を取手穴側面に押し当て下に押し込み設置してください。

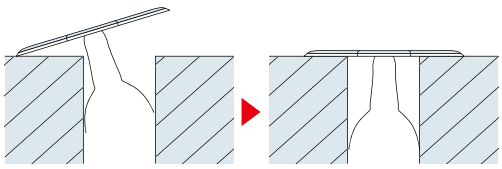

V型(ロック機能付)

S型と同様に、溝蓋キャップを設置後プラスネジをドライバーで締め付けると、角ナットが上に上がり、取手穴側面にしっかりと固定できます。

【図1】

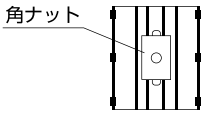

角ナットの向きを、図1のようにセットして設置してください。

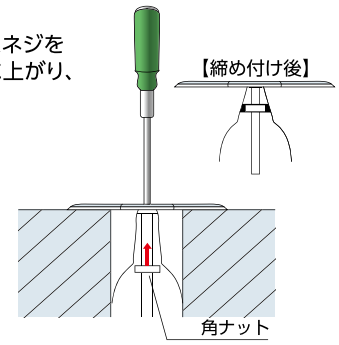

■ 仕様

S型 (取付穴幅22～45㎜で使用可能)

【樹脂製】

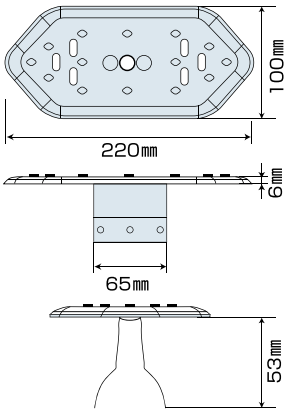

【鉄　製】【アルミ製】

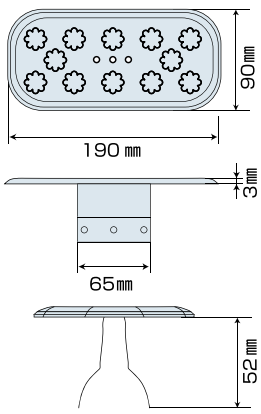

V型 (取付穴幅30～55㎜で使用可能)

【樹脂製】

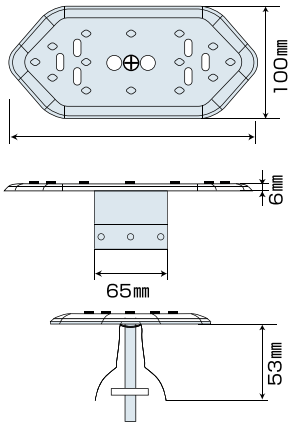

【鉄　製】【アルミ製】

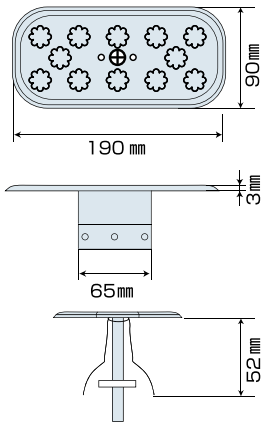

化粧蓋

●BTMD-T

ステンレス製　タイル用　ますぶた　目地あり(スキマ6mm)
(スチール製の仕様もございます。STMD-T)

□ 荷重条件：歩道用・T-2・T-14
□ 桝　　穴：荷重条件：歩道用・T-2・T-14

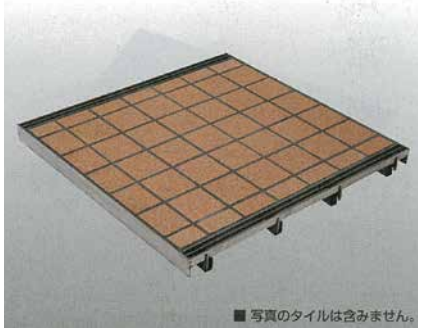

●BTMD-I

ステンレス製　インターロッキングブロック用　ますぶた　目地あり(スキマ6mm)
(スチール製の仕様もございます。STMD-I)

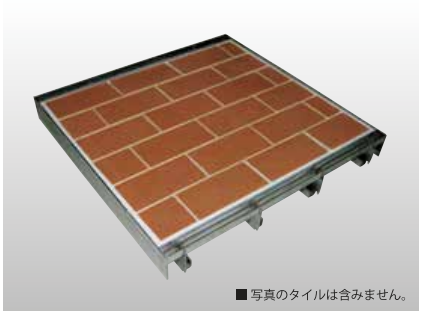
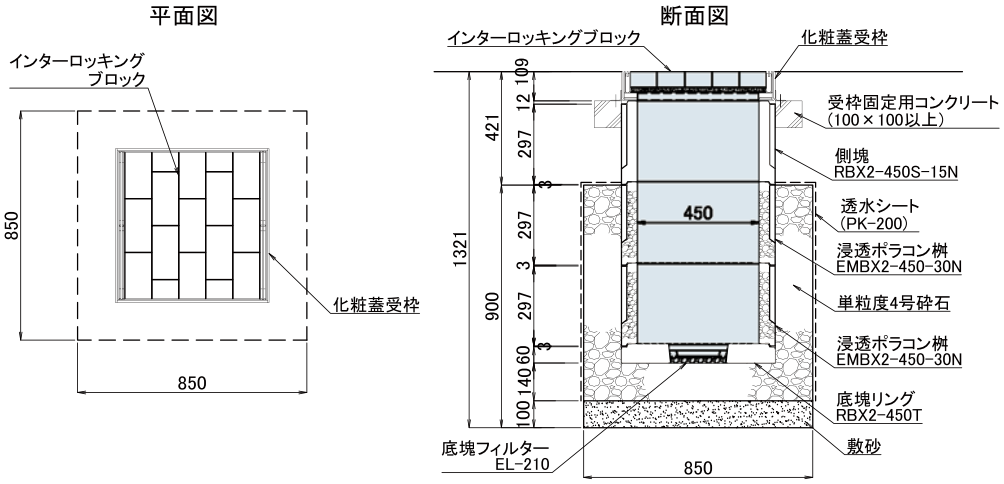
浸透ポラコン桝 化粧蓋仕様(施工例)