平面図

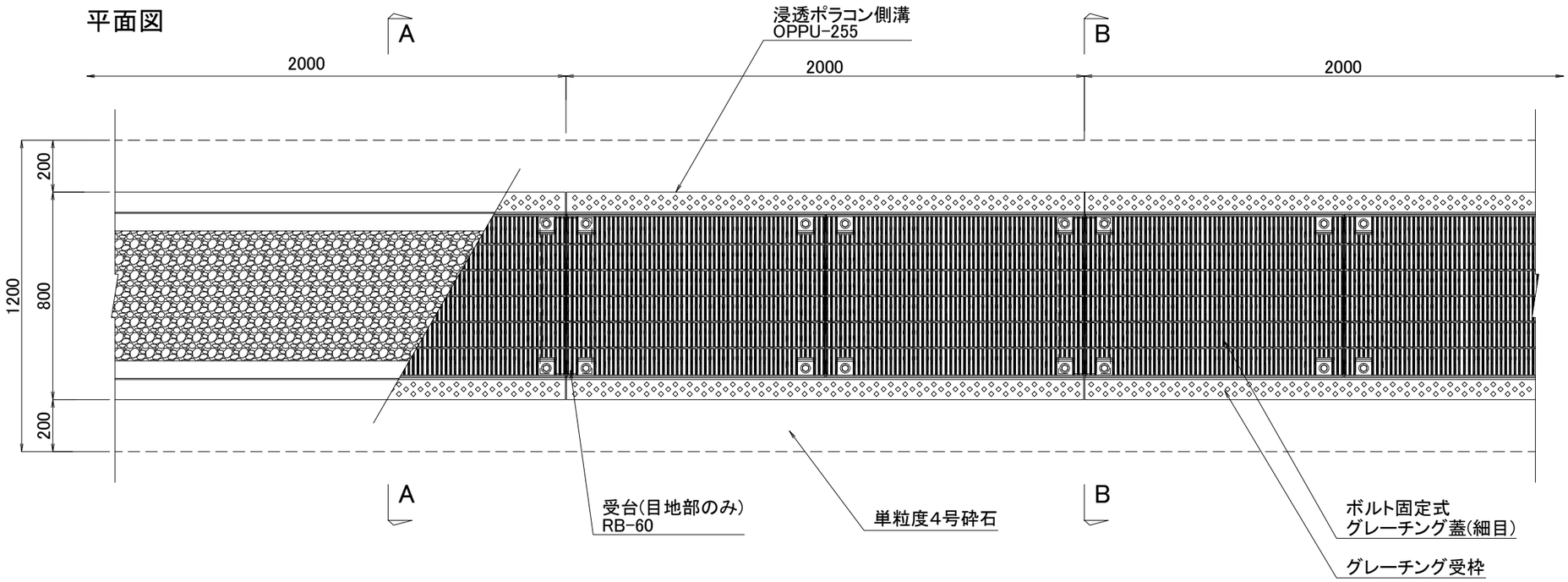

断面A-A

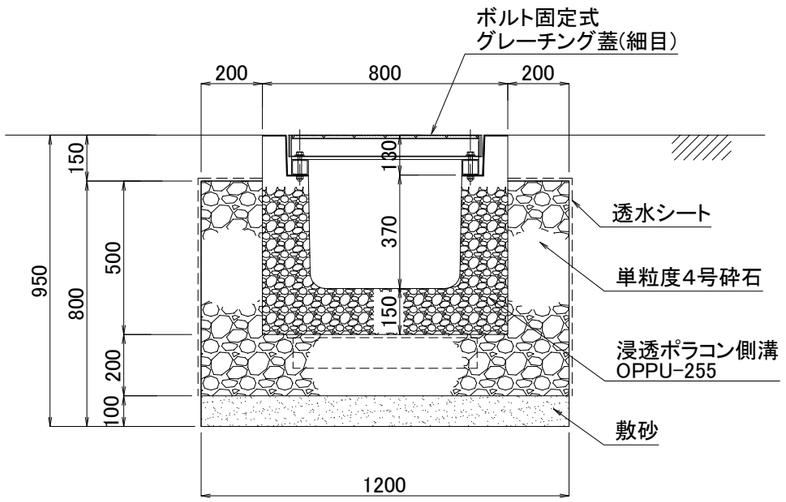

断面B-B

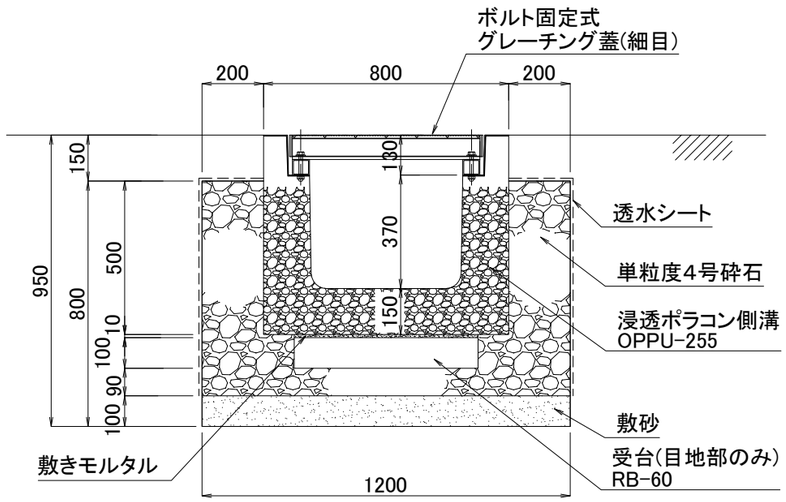

図面名	浸透ポラコン側溝施工断面図		
呼び名	OPPU-255	構　造	SCALE
		T-25横断・縦断	1/20

関西ポラコン株式会社